DRESTER QUICK RINSE

ENGLISH

DEUTSCH

FRANCAIS

SVENSKA

ITALIANO

ESPAÑOL

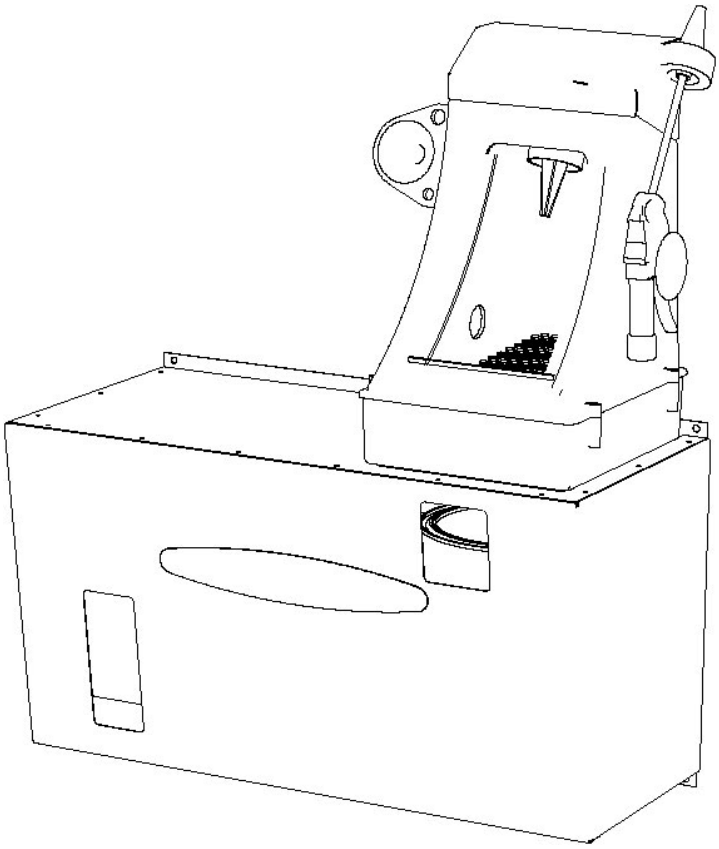

**********ENGLISH**********

PURPOSE OF THE MACHINE

The machine is intended to clean air-driven spray-guns used for painting with water-based paint systems.

PLACING THE UNIT

The DRESTER Quick Rinse is equipment Category 2 (ref. ATEX-directive 94/9 EC) and may therefore be placed in locations classified as Zone 1 (ref. ATEX-directive 1999/92 EC).

ASSEMBLY & INSTALLATION

The unit is supplied complete in a box. Assemble and install it by following the enclosed sequence of pictures 14453.

The unit must be connected to compressed air of 5-12 bar (80-180 psi). When in use, the unit consumes 100 litres/min (4 cfm) of air. The compressed air supplied to the unit must be clean and dry. If it is not first led through a water trap and filter, it may cause damage to the pneumatic components of the unit, which will invalidate any warranty claims.

Make sure that the unit is properly grounded.

This manual is part of the unit and must be kept accessible at all times.

PERMITTED SOLVENTS

The machine is designed for water, or water-based solvents intended for the cleaning of spray-guns that have been used for painting with water-based paint systems. Thinner/gunwash must NOT under any circumstances be used in this machine.

PREPARATIONS FOR USE

Topping up with water on installation
Described in the sequence of pictures 14453 (ref installation above).

Operating instructions
Operating instructions should be formulated on the basis of this manual and translated into the language spoken by the employees. It should always be available close to the machine. To avoid confusion, the employees must be informed about the solvent currently being used in the machine.

OPERATING INSTRUCTIONS

Follow the sequence of pictures at the end of this manual.

SERVICE

Change of water:
Remove the Front Cover (item 7 Picture 1) by first removing the Screw (item 6 Picture 1).

Pull out the suction hose from the pump and fill the Container (item 8 Picture 1) with Water (5 l volume). Put the container back and insert the suction hose from the pump all the way down.

Empty the can for return water (item 9 Picture 1) into a suitable unit where the return water can be separated from the paint residuals by using the “Floculation technology”, after wich the return water can be drained off into a regular drain water system (this must however be confirmed by the local water authoroties). Such units are the DRESTER gun cleaner units 1000, 950, 9000-TT, 1200 and 2000-TT.

Put the can back into the machine.

Refit the Front Cover.

Other:
Replace the brush (item 5 Picture 1) whenever needed.

SAFETY INFORMATION

In order to maintain the high safety standard of the unit, you should ensure the following:
- that the unit is installed in the manner prescribed in this manual
- that the unit is used in the manner prescribed in this manual
- that the unit is maintained in the manner prescribed in this manual
- that only original spare parts are used
- that this manual is kept available and in legible conditions close to the unit.

WARRANTY

Hedson Technologies AB will replace all faulty parts on the DRESTER Quick Rinse with new parts in accordance with the "Warranty Terms for Hedson Technologies AB No. 7.2-8". This warranty only remains valid if the machine is used in the prescribed manner, and it does not cover the cost of repairs. Always state the machine's serial number and year of manufacture if making a claim under warranty. These can be found on the machine's silver-coloured rating plate. The warranty terms may vary from country to country. The importer can provide you with details.

TECHNICAL DATA

Manufacturer	HEDSON TECHNOLOGIES AB Hammarvägen 4 SE-232 37 Arlöv Sweden Tel.: +46-40- 53 42 00
Type of machine:	DRESTER Quick Rinse
Permitted solvents:	See section "Permitted Solvents"
Liquid volume of machine:	5 + 5 litres
Compressed air needed:	5-12 bar (80-180 psi), 100 l/min (4 cfm)
Pump capacity:	2 l/min
Weight	12,5 kg (27 lb)
Overall dimensions:	See illustration below
Sound pressure level:	<70 dB(A)

Patent pending

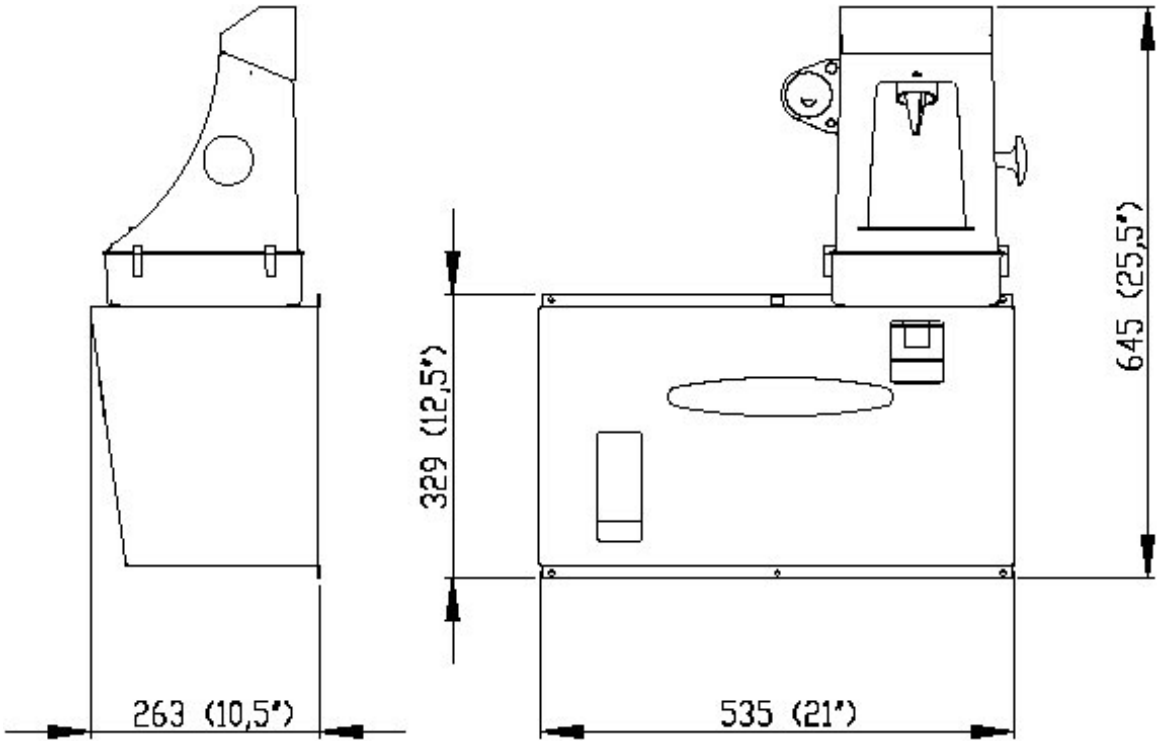

**********DEUTSCH**********

VERWENDUNGSZWECK

Reinigung von druckluftbetriebenen Farbspritzpistolen, die zum Lackieren mit Wasserlacken verwendet werden.

AUFSTELLUNG

DRESTER Quick Rinse entspricht der Gerätekategorie „2“ (ATEX-Richtlinie 94/9 EG) und darf demnach in einem Arbeitsraum Zone 1 (ATEX-Richtlinie 1999/92 EG) aufgestellt werden.

MONTAGE & INSTALLATION

Das Gerät wird montagefertig in einem Karton geliefert. Das Gerät wird laut beigelegter Bildserie 14453 endmontiert.

Das Gerät an Druckluft von 5-12 bar anschließen. Der Luftbedarf beträgt beim Betrieb des Gerätes ca. 100 Liter/Minute. Es darf nur trockene und gereinigte Druckluft verwendet werden. Wenn die Luft vorher nicht durch einen Wasserabscheider und einen Filter geleitet wird, können die Luftkomponente beschädigt werden und die Herstellergarantie erlischt.

Auf guten Potentialausgleich (Erdung) des Geräts achten.

Diese Benutzerinformation ist Bestandteil des Geräts und ständig verfügbar aufzubewahren.

ZULÄSSIGE LÖSEMITTEL

Zugelassen sind Wasser und wasserlösliche Reinigungsmittel, die zur Reinigung von Farbspritzpistolen vorgesehen sind, welche zum Spritzen von wasserlöslichen Farben und Lacken dienen. Verdünner und ähnliche Lösungsmittel dürfen auf KEINEN FALL im Gerät verwendet werden.

INBETRIEBNAHME

Während der Installation mit Wasser auffüllen.
Beschreibung in der beigefügten Bildserie 14453 (siehe oben „Installation“).

Betriebsanweisung
Anhand dieser Benutzerinformation ist eine Betriebsanweisung in der Sprache der Beschäftigten zu erstellen und dauerhaft in der Nähe des Gerätes anzubringen. Um Verwechslungen vorzubeugen, ist das Bedienpersonal über das momentan verwendete Reinigungsmittel zu informieren.

BETRIEB

Gemäss der Bildserie am Schluss dieser Benutzerinformation.

WARTUNG

Wasserwechsel:
Die vordere Abdeckung (Nr. 7, Bild 1) abmontieren indem man zuerst die Schraube der Abdeckung abschraubt (Nr. 6, Bild 1).

Den Saugschlauch der Pumpe aus dem Behälter ziehen und diesen mit Wasser auffüllen (Volumen 5 Liter). Den Behälter zurückstellen und den Saugschlauch der Pumpe wieder den ganzen Weg hinunter bis zum Boden des Behälters stecken.

Den Kanister mit Abwasser (Nr. 9, Bild 1) in eine Maschine leeren, in der das verschmutzte Wasser durch einen s.g. Koagulationsprozeß von Farbresten gereinigt werden kann. Nach diesem Prozeß, kann das gereinigte Wasser in ein normales Abwassersystem geleitet werden (gemäss den lokalen Vorschriften). Die geeigneten Maschinen für diesen Reinigungsprozeß sind die Drester Spritzpistolenreiniger Typ 1000, 950, 9000-TT, 1200, 2000-TT.

Den Kanister in das Gerät zurückstellen.

Die vordere Abdeckung wieder montieren.

Sonstiges:
Wenn nötig die Bürste (Nr. 5, Bild 1) auswechseln.

SICHERHEITSINFORMATIONEN

Um die hohe Sicherheit des Gerätes zu erhalten, müssen folgende Punkte befolgt werden:
- Das Gerät muss laut Vorgabe installiert werden
- Das Gerät muss bestimmungsgemäss betrieben werden
- Die Wartung des Gerätes muss laut Vorgaben ausgeführt werden
- Es dürfen nur Originalersatzteile verwendet werden
- Diese Betriebsanleitung muss immer beim Gerät vorhanden sein.

GARANTIE

Für DRESTER Quick Rinse übernimmt Hedson Technologies AB eine Garantie für fehlerhafte Teile laut „Warranty Terms for Hedson Technologies AB Nr. 7.2-8”. Die Garantie erlischt bei unsachgemäßem Gebrauch sowie bei Fremdeinwirkungen und deckt keine Reparaturarbeiten. Bei Garantieansprüchen sind stets die Seriennummer und das Baujahr anzugeben. Diese Angaben befinden sich auf dem silbernen Fabrikschild des Geräts. Garantiebedingungen können in verschiedenen Ländern voneinander abweichen. Auskunft erteilt der jeweilige Importeur.

TECHNISCHE DATEN

Hersteller:	HEDSON AB Hammarvägen 4 S-232 37 Arlöv Schweden Telefonnummer: +46 40-53 42 00
Gerätetyp:	DRESTER Quick Rinse
Zulässige Lösemittel:	siehe Abschnitt „Zulässige Lösemittel“
Maximale Füllmänge:	5 + 5 Liter
Druckluftanschluß:	5-12 Bar, 100 Liter/min
Pumpenförderleistung:	2 l/min
Leergewicht:	12,5 kg
Hauptmaße:	Siehe Bild unten
Schalldruckpegel:	<70 dB(A)

Anmeldung zur Patenterhaltung

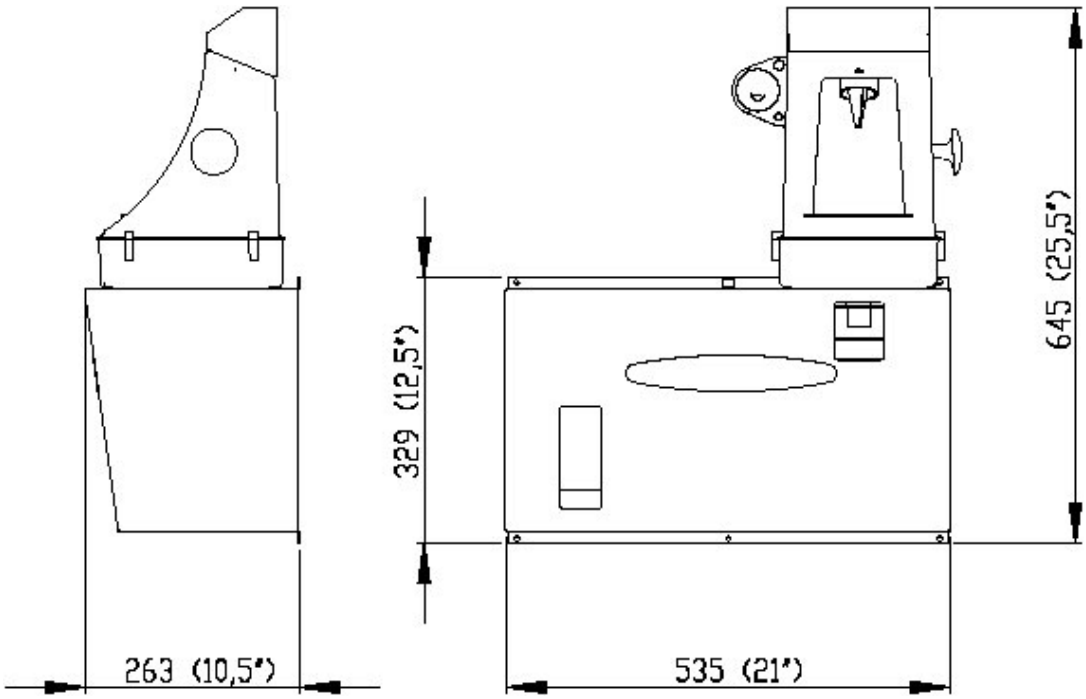

**********FRANÇAIS**********

UTILISATION

Nettoyage de pistolets à peinture utilisés avec systèmes de peintures hydrodiluables.

MISE EN PLACE

DRESTER Quick Rinse constitue un équipement de Catégorie 2 (cf. directive ATEX n° 94/9/CE) et peut donc être placé dans un espace de travail classé comme Zone 1 (cf. directive ATEX n° 1999/92 CE).

MONTAGE & INSTALLATION

La machine est livrée dans un carton contenant une unité. Assembler la machine selon la série d'illustrations figurant dans les instructions 14453 jointes.

La machine doit être raccordée à de l'air comprimé de 5 à 12 bar. La consommation d'air est de 100 litres/min. L'arrivée d'air comprimé doit être sec et propre. L'air doit d'abord passer par un séparateur d'eau et un filtre. Si ceci n'est pas le cas, le système d'air de la machine peut être endommagé. Dans ce cas, la garantie sera annulée.

S'assurer que la machine ait une bonne mise à terre.

Ce manuel fait partie de l'équipement et doit toujours être accessible près de la machine.

SOLVANTS AUTORISÉS

La machine est destinée à l'eau ou à des solvants hydrodiluables pour le lavage de pistolets ayant été utilisés pour travaux avec des peintures hydrodiluables. Du diluant ou produits semblanbles NE doivent dans AUCUNE circonstance être utilisés dans cette machine.

PRÉPARATION

Remplir d'eau pendant l'installation
Description dans la série d'images 14453 (voir « Installation » ci-dessus).

Notices
Ce manuel doit être traduit dans les langues parlées par les utilisateurs et toujours être disponible près de la machine. Pour éviter les risques de confusion, le personnel doit toujours être informé sur le type de solvant qui est utilisé dans la machine.

MODE D'EMPLOI

Suivre la série d'images se trouvant à la fin de ce mode d'emploi.

ENTRETIEN

Changement d'eau
Démonter le panneau frontal (n° 7, ill. 1) en dévissant la vis (n°6, ill. 1).

Retirer le tuyau d'aspiration de la pompe et remplir le récipient (n° 8, ill. 1) avec de l'eau (volume 5 l). Remettre le récipient et renfiler le tuyau de la pompe tout au fond du récipient.

Vider le bidon d'eau sale (n° 9, ill. 1) dans une machine appropriée où l'eau peut être nettoyée de ses résidus de peinture à l'aide d'un procédé appelé "processus de floculation". L'eau ainsi nettoyée peut ensuite être écoulée par les égouts usuels (selon les prescriptions locales). Les machines appropriées pour le nettoyage de l'eau sale sont les laveurs de pistolets de peinture DRESTER 1000, 950, 9000-TT, 1200 et 2000-TT.

Remettre le bidon dans la machine.

Remonter le panneau frontal.

Divers
Remplacer la brosse (n° 5, ill. 1) si nécessaire.

PRESCRIPTIONS DE SÉCURITÉ

Observer les points suivants afin de maintenir le haut niveau de sécurité de la machine:
- Installer la machine selon les instructions
- Utiliser la machine selon les instructions
- Entretenir la machine selon les instructions
- Utiliser uniquement des pièces détachées d'origine
- Garder toujours ce mode d'emploi près de la machine.

GARANTIE

Hedson Technologies AB remplace tous les éléments défectueux de DRESTER Quick Rinse par des composants neufs, conformément aux conditions énoncées sous «Warranty Terms for Hedson Technologies AB Nr. 7.2-8». La garantie s'applique uniquement en cas d'utilisation correcte de la machine et ne couvre pas les réparations. En cas d'exigence de la garantie, veuillez toujours indiquer le numéro de série de la machine ainsi que son année de fabrication. Ces indications se trouvent sur la plaquette argentée de la machine. Dans certains pays des conditions de garantie supplémentaires peuvent s'appliquer, veuillez contacter l'importateur.

INFORMATIONS TECHNIQUES

Fabricant:	Hedson Technologies AB Hammarvägen 4 232 37 Arlöv Suède Tél. +46 40 53 42 00
Type:	DRESTER Quick Rinse
Solvants autorisés:	Voir la section «Solvants autorisés»
Capacité volume:	5 + 5 litres
Air comprimé:	5-12 bar, 100 l/min
Capacité de pompe:	2 litres/min
Poids à vide:	12,5 kg
Dimensions:	voir l'illustration ci-dessus
Niveau de pression acoustique:	<70 dB (A)

Demande de brevet en cours

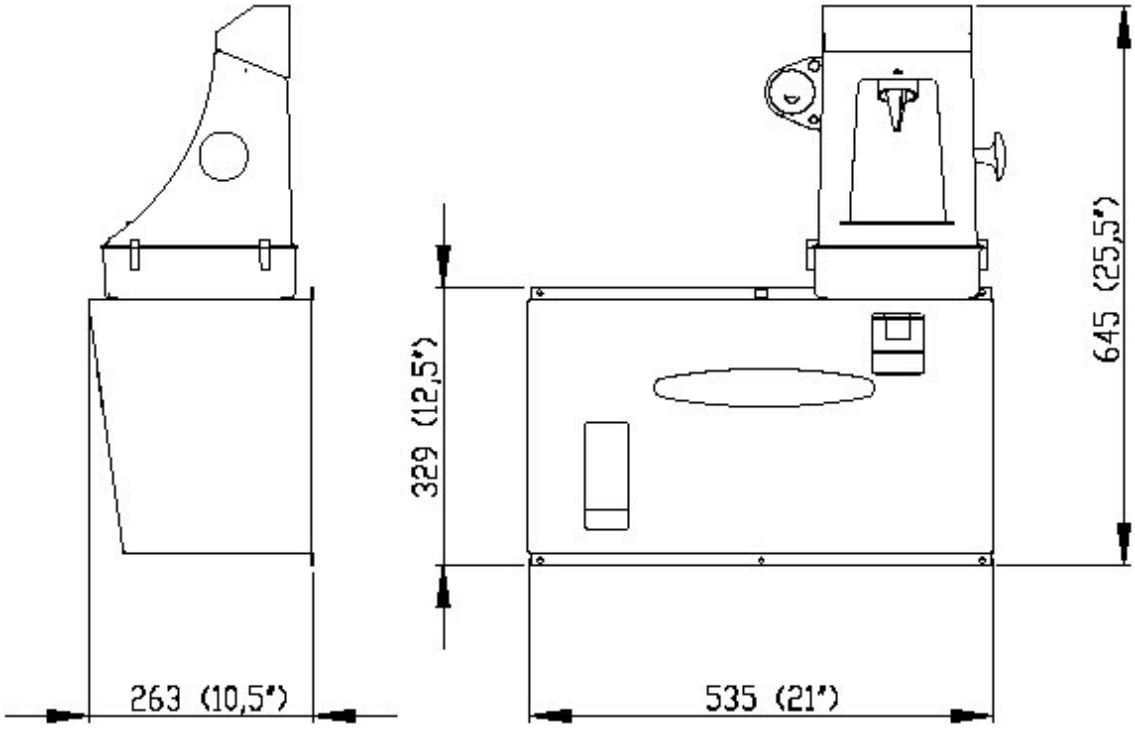

**********SVENSKA**********

ANVÄNDNINGSOMRÅDE

Maskinen är avsedd att tvätta tryckluftsdrivna färgsprutpistoler som använts för att måla med vattenbaserade färgsystem.

PLACERING

DRESTER Quick Rinse är utrustning Kategori 2 (ref. ATEX-direktiv 94/9 EG) och får följaktligen placeras i ett arbetsutrymme klassat som Zon 1 (ref. ATEX-direktiv 1999/92 EG).

MONTERING & INSTALLATION

Maskinen levereras monteringsfärdig i en kartong. Montera och installera maskinen enligt den bilagda bildserien 14453.

Maskinen skall anslutas till tryckluft på 5-12 bar. Luftförbrukningen när maskinen används är 100 liter/minut. Tryckluften till maskinen skall vara ren och torr. Om luften inte först leds genom en vattenavskiljare och ett filter kan maskinens luftkomponenter skadas och i sådant fall äventyras eventuella garantianspråk på maskinen.

Se till att maskinen jordas ordentligt.

Denna manual är en del av utrustningen och skall förvaras så att den alltid finns tillgänglig.

TILLÅTNA LÖSNINGSMEDEL

Maskinen är konstruerad för vatten och vattenbaserade lösningsmedel vilka är avsedda för rengöring av färgpistoler som använts för att måla med vattenbaserade färgsystem. Thinner och liknande lösningsmedel får absolut INTE användas i maskinen.

IDRIFTTAGANDE

Fylla på med vatten under installationen
Beskrivs i den bilagda bildserien 14453 (se ovan).

Bruksanvisning
Med ledning av denna manual skall en bruksanvisning ordnas och översättas till det språk de anställda talar och alltid förvaras i närheten av maskinen. För att förhindra förväxlingar skall personalen informeras om vilket lösningsmedel som för tillfället används i maskinen.

BRUKSANVISNING

Följ bildserien i slutet av denna manual.

SERVICE

Byte av vatten:
Ta bort frontkåpan (nr. 7 bild 1) genom att först ta bort skruven för kåpan (nr. 6 bild 1).

Dra sugslangen från pumpen ur dunken, och fyll upp dunken med vatten (volym 5 liter). Ställ tillbaka dunken och stick åter ner sugslangen från pumpen, stick den hela vägen ner till botten på containern.

Töm ut burken med returvattnet (nr. 9 bild 1) i en maskin i vilken det smutsiga vattnet kan renas från färgen med hjälp av en s.k. ”koaguleringsprocess”. Efter denna process kan det renade vattnet tömmas ut i ett normalt avlopp (detta måste alltid kontrolleras med den lokala vattenmyndigheten). Maskiner lämpade för denna process är DRESTER pistoltvättar typ 1000, 950, 9000-TT, 1200, 2000-TT.

Sätt tillbaka burken i maskinen.

Montera åter frontkåpan.

Övrigt:
Byt ut borsten (nr. 5 bild 1) när den blivit spretig och sliten.

SÄKERHETSINFORMATION

För att upprätthålla maskinens höga säkerhet måste följande punkter följas:
- Maskinen måste installeras som denna manual föreskriver.
- Maskinen skall användas som denna manual föreskriver.
- Underhållet av maskinen måste utföras som denna manual föreskriver.
- Endast originalreservdelar får användas.
- Denna manual måste alltid finnas tillgänglig vid maskinen.

GARANTI

Hedson Technologies AB ersätter alla felaktiga delar på DRESTER Quick Rinse med nya, i enlighet med ”Warranty Terms for Hedson Technologies AB Nr. 7.2-8”. Garantin gäller endast om maskinen använts på föreskrivet sätt och omfattar ej reparationsarbete. Om garanti åberopas, skall maskinens serienummer och tillverkningsår alltid uppges. Dessa uppgifter finns på den silverfärgade märkskylten på maskinen. Garantivillkoren kan variera mellan olika länder. Importören kan ge upplysningar om detta.

TEKNISKA DATA

Tillverkare:	HEDSON AB Hammarvägen 4 232 37 Arlöv Telefonnummer: +46 40-53 42 00
Maskintyp:	DRESTER Quick Rinse
Tillåtna lösningsmedel:	Se avsnittet ”Tillåtna lösningsmedel”
Vätskevolym i maskinen:	5 +5 liter
Tryckluftanslutning:	5-12 bar, 100 liter/min
Pumpkapacitet:	2 l/min
Tomvikt:	12,5 kg
Huvudmått:	Se bild nedan
Ljudtrycknivå:	< 70 dB(A)

Patentsökt

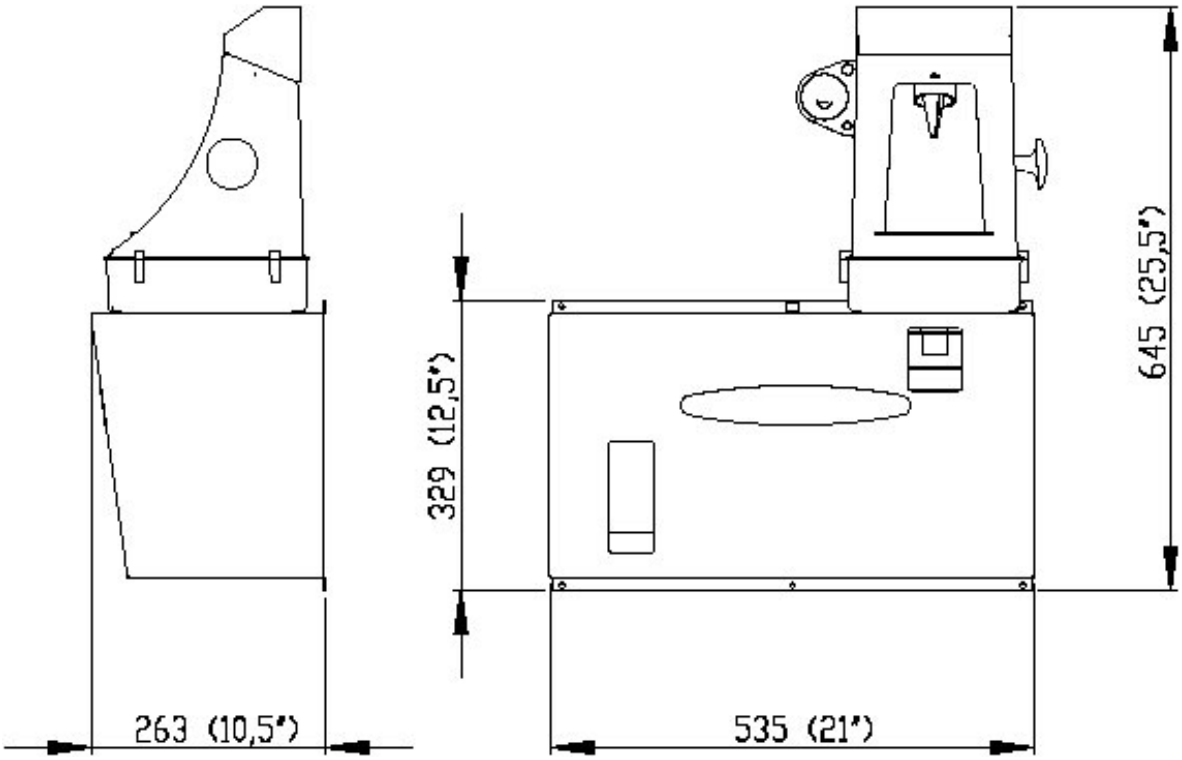

**********ITALIANO**********

USO

La macchina è progettata per la pulizia di pistole azionate ad aria compressa e usate per la spruzzatura con vernici ad acqua.

POSIZIONAMENTO

La macchina DRESTER Quick Rinse è un’attrezzatura di Categoria 2 (rif. direttiva ATEX 94/9 EG) e può di conseguenza essere collocata in una postazione di lavoro classificata come Zona 1 (rif. direttiva ATEX 1999/92 EG).

MONTAGGIO & INSTALLAZIONE

La macchina è imballata in un cartone ed è pronta per il montaggio. Assemblare la macchina secondo la serie di figure 14453 in allegato.

La macchina deve essere collegata all’ aria compressa a 7-12 bar. Il consumo d'aria della macchina in funzione è di 100 litri/min. L’aria compressa che arriva alla macchina deve essere asciutta e pulita. Se l’aria non viene in precedenza passata attraverso un separatore d'acqua ed un filtro, i componenti della macchina possono subire danni, con eventuale perdita di validità della garanzia sulla stessa.

L’attrezzatura deve essere munita di adeguato collegamento a terra.

Il presente manuale costituisce parte integrante dell’attrezzatura e deve essere conservato per poter sempre essere disponibile.

VERNICI CONSENTITE

La macchina è progettata per il lavaggio di pistole usate con vernici ad acqua. NON utilizzare diluenti (anche se specifici per il lavaggio delle pistole).

MESSA IN FUNZIONE

Aggiungere l’acqua durante l’installazione che è descritta nella sequenza di figure 14453 (rif. l'installazione di cui sopra).

Istruzioni per l’uso
In base a questo manuale si devono creare delle istruzioni per l’uso, da tradurre eventualmente nelle lingue parlate dal personale addetto e conservate sempre in prossimità della macchina. Per prevenire errori, il personale deve essere informato sul tipo di vernice che è in circolazione nella macchina nel momento in cui viene utilizzata.

ISTRUZIONI PER L’USO

Seguire la sequenza di immagini alla fine del manuale.

MANUTENZIONE

Sostituzione dell’acqua:
Smontare il pannello frontale (n. 7, fig. 1) dopo aver svitato la vite (n. 6, fig. 1)

Estrarre il tubo di aspirazione dalla pompa e riempire il contenitore (n. 8, fig. 1) con acqua (volume 5 l). Rimettere il contenitore e reinserire il tubo di aspirazione dalla pompa fino in fondo.

Vuotare il recipiente dell'acqua sporca (n. 9, fig. 1) in un apposita apparecchiatura che permette di separare, attraverso “il processo di “Coagulazione”, l'acqua sporca dai residui di vernice. Alla fine di questo processo l’acqua purificata dai residui di vernice può essere gettata in un normale scarico (questa possibilità deve comunque essere autorizzata dalle autorità competenti). Macchinari in grado di separare l’acqua sporca dai residui di vernice sono le vasche DRESTER 1000, 950, 9000-TT, 1200 e 2000-TT.

Rimettere il recipiente nella macchina.

Rimontare il pannello frontale.

Altro:
Sostituire la spazzola (n. 5, fig. 1) quando necessario.

CONSIGLI DI SICUREZZA

Per utilizzare la macchina sempre in condizioni di perfetta sicurezza, è necessario seguire le istruzioni indicate sotto:

- La macchina deve essere installata secondo le istruzioni del manuale.
- La macchina deve essere utilizzata nel modo prescritto dal manuale.
- La manutenzione della macchina deve essere eseguita nel modo indicato nel manuale.
- Devono essere utilizzati solo ricambi originali.
- Il manuale deve sempre essere disponibile vicino alla macchina.

GARANZIA

La Hedson Technologies AB si impegna a sostituire tutti i particolari difettosi della DRESTER Quick Rinse in conformità ai "Termini di garanzia della Hedson Technologies AB Nr. 7.2-8". La garanzia è valida solo se l'attrezzatura è stata impiegata nei modi prescritti e non copre il lavoro di riparazione. Nei reclami in garanzia occorre sempre indicare il numero di serie e l'anno di produzione della macchina. Tali dati sono riportati sulla targhetta color argento presente sulla stessa. Le condizioni di garanzia possono variare da paese a paese. L'importatore può fornire informazioni al riguardo.

DATI TECNICI

Produttore:	Hedson Technologies AB Hammarvägen 4 232 37 Arlöv Svezia Telefono: +46 40-53 42 00
Tipo:	DRESTER Quick Rinse
Solventi consentiti:	Vedere la sezione "Vernici consentite"
Capacità della macchina:	5 + 5 litri
Collegamento pneumatico:	5-12 bar, 100 litri/min
Portata della pompa:	2 l/min
Peso a vuoto:	12,5 kg
Dimensioni principali:	vedi immagine sotto
Livello di pressione acustica:	< 70 dB(A)

Brevetto in registrazione

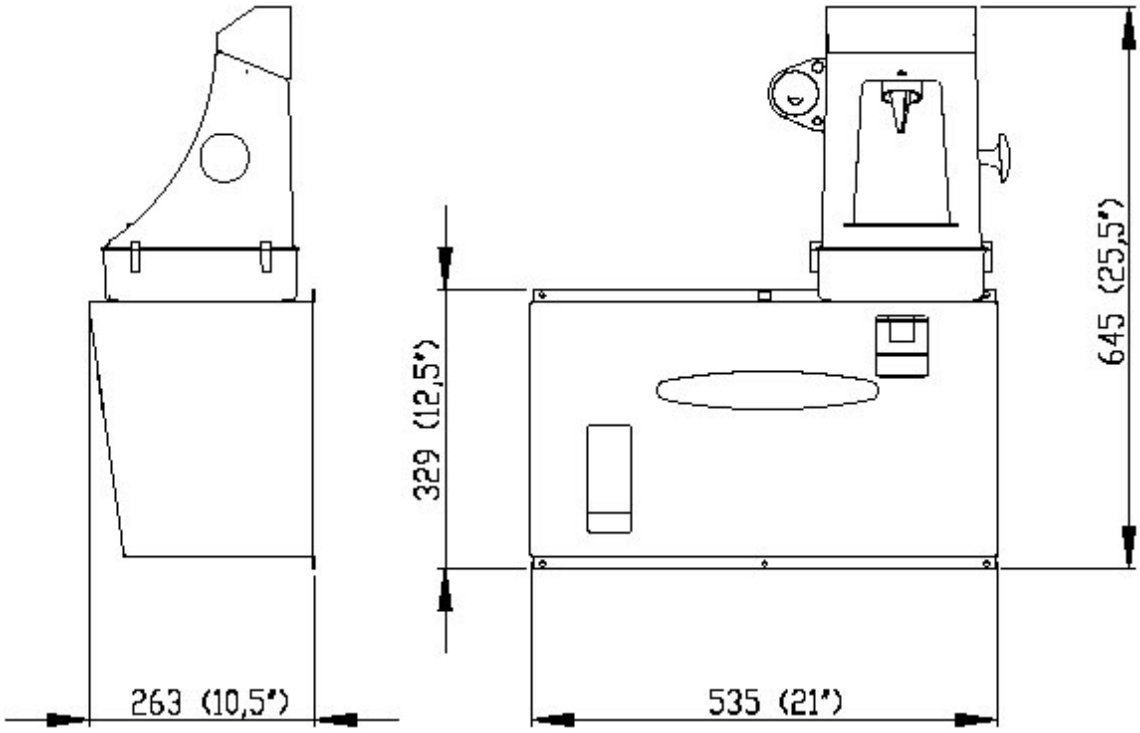

**********ESPAÑOL**********

APLICACIONES DE LA MÁQUINA

La máquina está diseñada para limpiar pistolas de pintar neumáticas, usadas con sistemas de pintura en base acuosa.

UBICACIÓN DE LA UNIDAD

La DRESTER Quick Rinse es un equipo de Categoría 2 (ref. directiva ATEX 94/9 CE) y por ello puede colocarse en ubicaciones clasificadas como Zona 1 (ref. directiva ATEX 1999/92 CE).

MONTAJE E INSTALACIÓN

La unidad se entrega completa en una caja. Para el montaje y la instalación, siga las instrucciones en la secuencia de imágenes adjunta, 14453.

Es necesario conectar la unidad a un suministro de aire comprimido de 5-12 bares (80-180 psi). Cuando se usa, la unidad consume 100 litros de aire por minuto (4 cfm). El aire comprimido alimentado a la unidad deberá estar limpio y seco. Si no se conduce primero a través de un sifón de agua y un filtro, puede causar daños a los componentes neumáticos de la unidad, lo cual invalidará todas las reclamaciones bajo garantía.

Asegúrese de que la unidad está debidamente conectada a tierra.

Esta manual forma parte de la unidad y debe mantenerse accessible en todo momento.

DISOLVENTES PERMITIDOS

La máquina está diseñada para agua o disolventes en base acuosa, para la limpieza de pistolas de pintar que se hayan usado con sistemas de pintura en base acuosa. NO se debe usar bajo ninguna circunstancia thinner en esta máquina.

PREPARATIVOS PARA LA OPERACIÓN

Relleno con agua en la instalación
Descrito en la secuencia de imágnes 14453 (vea el apartado Instalación, arriba).

Instrucciones de operación
Las instrucciones de operación deben formularse basándose en este manual, y deberán traducirse al idioma hablado por los empleados. Siempre deberán estar disponibles cerca de la máquina. Para evitar confusions, se debe informar a los empleados sobre el disolvente usado actualmente en la máquina.

INSTRUCCIONES DE OPERACIÓN

Siga la secuencia de imágenes al final de este manual.

MANTENIMIENTO

Cambio del agua:
Quite la tapa delantera (elemento 7, figura 1) desmontando primero el tornillo (elemento 6, figura 1).

Extraiga la manguera de aspiración de la bomba y llene el recipiente (elemento 8, figura 1) con agua (capacidad 5 litros). Ponga el recipiente en su sitio e inserte la manguera de aspiración desde la bomba hasta abajo del todo.

Vacíe el recipiente de agua de retorno (elemento 9, figura 1) en una unidad adecuado donde se pueda separar el agua de los residuos de pintura usando la “tecnología de floculación”, después de lo cual se vaciará el agua de retorno al sistema de alcantarillado ordinario (no obstante, es necesario que las autoridades de aguas locales confirmen esto). Tales unidades son las unidades de limpieza de pistolas DRESTER 1000, 950, 9000-TT, 1200 y 2000-TT.

Coloque el recipiente de nuevo en la máquina.

Monte la tapa delantera en su sitio.

Varios:
Sustituya el cepillo (elemento 5, figura 1) siempre que sea necesario.

INFORMACIÓN DE SEGURIDAD

Para mantener el nivel de seguridad de la máquina, se debe proceder de la siguiente manera:

- Instalar la máquina según las instrucciones de este manual.
- Usar el sistema según según las instrucciones de este manual.
- Realizar el mantenimiento del sistema según las instrucciones de este manual.
- Usar exclusivamente repuestos originales.
- Mantener este manual, junto con los manuales de la lavadora de pistolas y de la destiladora, siempre accesibles junto al sistema, y deberán estar en estado perfectamente legible.

GARANTÍA

Durante 1 año a partir de la fecha de compra, Hedson Technologies AB reemplazará todas las piezas defectuosas de la DRESTER QuickRinse por otras nuevas, según “Warranty Terms for Hedson Technologies AB, nº 7.2-8”. La garantía sólo tiene validez si se ha usado la máquina en la forma prescrita y no incluye los trabajos de reparación. Para reclamaciones de la garantía, indicar siempre el número de serie y el año de fabricación de la máquina. Esto aparece indicado en la placa de características plateada de la máquina.

DATOS TÉCNICOS

Fabricante	HEDSON TECHNOLOGIES AB Hammarvägen 4 SE-232 37 Arlöv Suecia ☎ +46-40-53 42 00
Tipo de máquina	Unidad de acoplamiento DRESTER QuickRinse
Disolventes permitidos:	Vea el apartado “Disolventes permitidos”
Capacidad de líquido de la máquina:	5 + 5 litros
Aire comprimido necesario:	5-12 bares (80-180 psi), 100 l/min (4 cfm)
Capacidad de la bomba:	2 l/min
Peso	12,5 kg (27 lb)
Dimensiones generales:	Vea la ilustración siguiente
Nivel de presión sonora:	<70 dB(A)

Patente pendiente

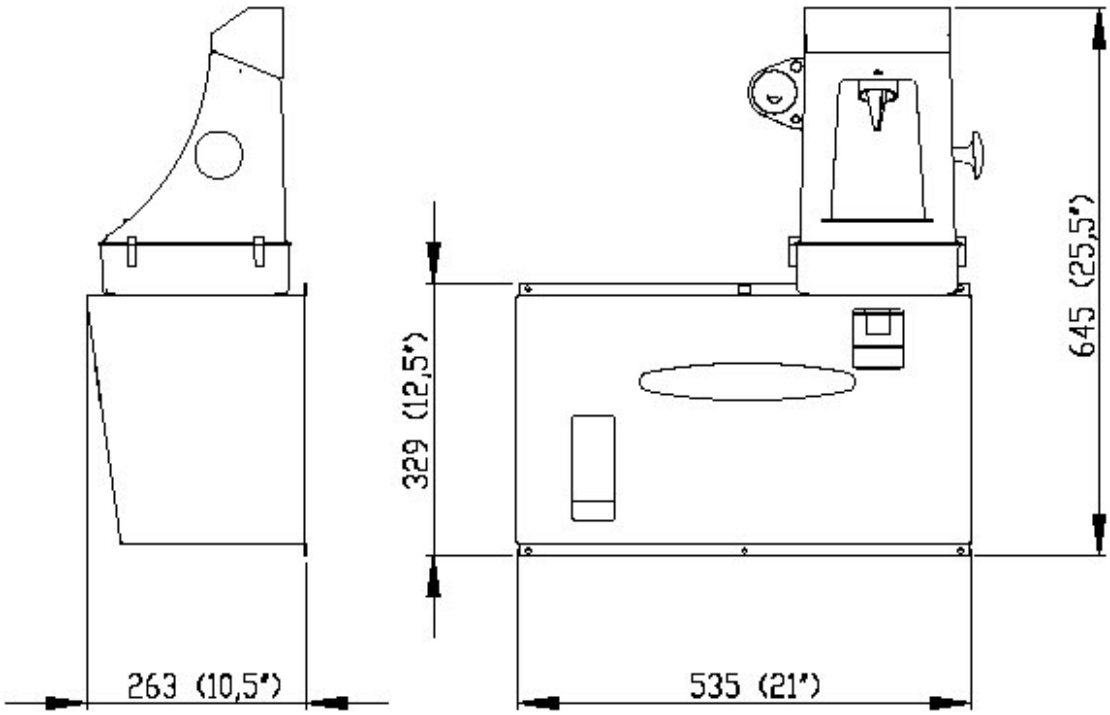

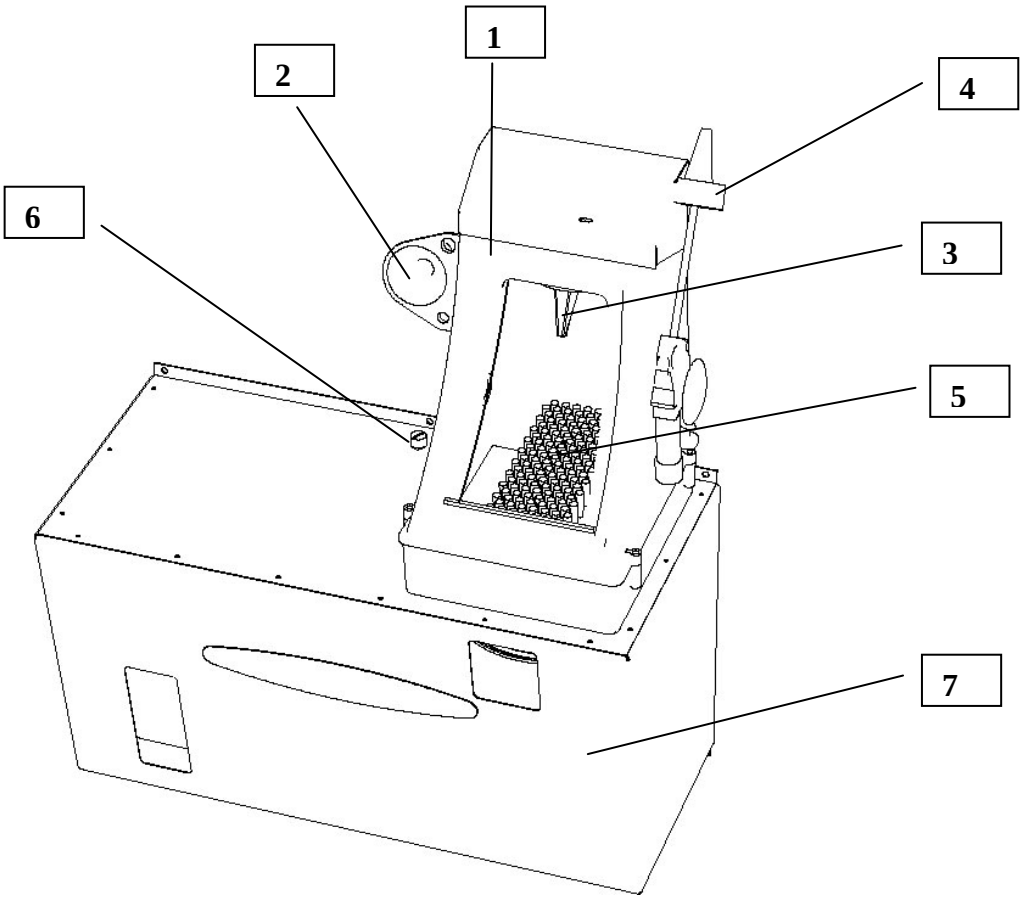
1
2
4
6
3
5
7

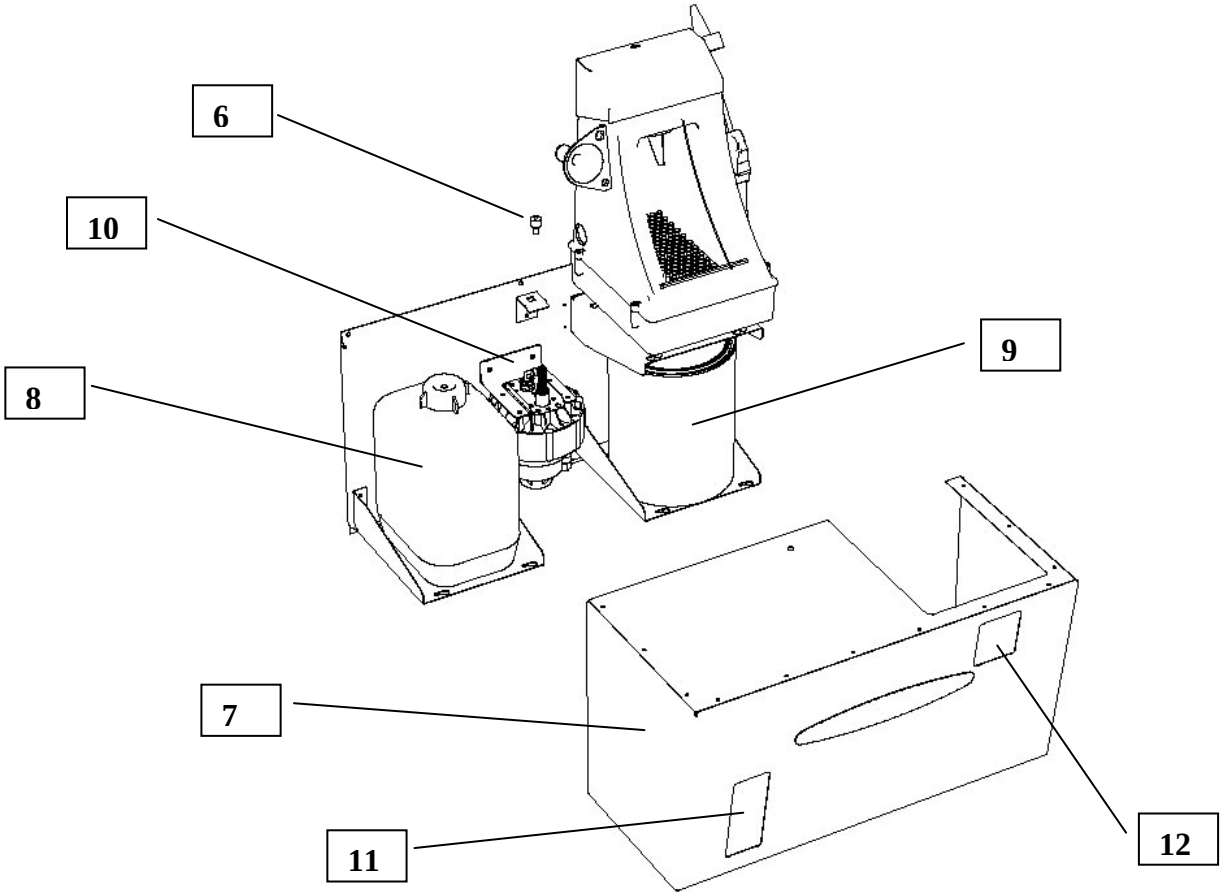
6
10
9
8
7
11
12

	ENGLISH	DEUTSCH	FRANCAIS
1	Wash Box	Waschkiste	Cuve de lavage
2	Pain spray out Funnel	Trichter zum Ausblasen von Farbresten	Entonnnoir de soufflage des résidus de peinture
3	Rinse Nozzle	Spülmundstück	Buse de rinçage
4	Air Gun	Luftpistole	Pistolet d'air
5	Air cup Brush	Bürste	Brosse
6	Screw for Front Cover	Schraube für Abdeckung	Vis pour panneau frontal
7	Front Cover	Abdeckung	Panneau frontal
8	Container for clean water	Behälter für Frischwasser	Récipient pour eau propre
9	Can for waste water	Kanister für Abwasser	Bidon pour eau sale
10	Pump	Pumpe	Pompe
11	Window for observing level of clean water	Fenster zur Niveaukontrolle des Frischwassers	Fenêtre pour le contrôle du niveau d'eau propre
12	Window for observing level of waste water	Fenster zur Niveaukontrolle des Abwassers	Fenêtre pour le contrôle du niveau d'eau sale

	SVENSKA	ITALIANO	ESPAÑOL
1	Tvättbox	Box di lavaggio	Caja de lavado
2	Färgurblåsnings-tratt	Imbuto per espellere la vernice	Embudo para expulsar la pintura pulverizada
3	Sköljmunstycke	Ugello per il risciacquo	Boquilla de enjuague
4	Luftpistol	Pistola ad aria	Pistola de aire
5	Borste	Spazzola	Cepillo
6	Skruv för frontkåpan	Vite per pannello frontale	Tornillo para tapa delantera
7	Frontkåpa	Pannello frontale	Tapa delantera
8	Dunk för rent vatten	Contenitore per acqua pulita	Recipiente de agua limpia
9	Burk för returvatten	Recipiente dell'acqua sporca	Recipiente de agua de desecho
10	Pump	Pompa	Bomba
11	Fönster för kontroll av nivån på rent vatten	Finestra per controllare il livello dell'acqua pulita	Mirilla para controlar el nivel de agua limpia
12	Fönster för kontroll av nivån på returvatten	Finestra per controllare il livello dell'acqua sporca	Mirilla para controlar el nivel de agua de desecho

OPERATING INSTRUCTIONS:
BETRIEBSANLEITUNG:
MODEDÉMPLOI:
BRUKSANVISNING:
ISTRUZIONI PER LÚSO:
INSTRUCCIONES DE OPERACIÓN:

English:
Remove the paint-cup from the spray-gun.
Let the airline remain on the spray-gun !

Deutsch:
Den Farbbecher von der Pistole entfernen.
Den Luftschlauch an der Pistole sitzenlassen!

Français:
Enlever le godet du pistolet.
Garder le tuyau d'air sur le pistolet!

Svenska:
Ta av färgkoppen från pistolen.
Låt luftslangen sitta kvar på pistolen !

Italiano:
Rimuovere la tazza di vernice dalla pistola.
Lasciare il tubo dell’aria sulla pistola !

Espanol:
Quite el depósito de pintura de la pistola de pintar.
Deje la tubería de aire en la pistola de pintar.

English:
Blow out excess paint through the funnel.

Deutsch:
Abblasen von Farbresten anhand des Trichters.

Français:
Souffler les résidus de peintures par l'entonnoir.

Svenska:
Blås ut färgresterna genom tratten.

Italiano:
Soffiare le rimanenze di vernice nell'imbuto.

Espanol:
Elimine el exceso de pintura soplando a través del embudo.

English:
Place the paint channel over the nozzle. Press the spray-gun up against the nozzle. Allow the pump to strike 2-3 strokes.

Deutsch:
Den Farbkanal auf das Mundstück setzen. Die Pistole nach oben gegen das Mundstück drücken.
Die Pumpe 2-3 Hube machen lassen.

Français:
Placer le canal de peinture sur le gicleur. Pousser le pistolet vers le haut contre le gicleur.
Laisser la pompe faire 2 à 3 jets.

Svenska:
Placera färgkanalen över munstycket. Tryck upp pistolen mot munstycket. Låt pumpen slå 2-3 slag.

Italiano:
Collocare il canale in cui passa la vernice sull'ugello. Premere la pistola contro l'ugello. Lasciare che la pompa dia 2-3 colpi.

Espanol:
Ponga el conducto de pintura sobre la boquilla. Presione la pistola de pintar contra la boquilla. Deje que la bomba dé 2 ó 3 emboladas.

English:
Rub the air-cup of the spray-gun against the brush.

Deutsch:
Die Pistolenluftkappe gegen die Bürste reiben.

Français:
Frotter la tête du pistolet contre la brosse.

Svenska:
Skrubba pistolens nos mot borsten.

Italiano:
Strofinare la testa della pistola contro la spazzola.

Espanol:
Frote el depósito de aire de la pistola de pintar contra el cepillo.

English:
Blow out the water from the spray-gun. On the same time, with the airgun of the unit, remove the remains of water from the outside of the spray-gun.

Deutsch:
Das Wasser in der Spritzpistole freiblasen. Gleichzeitig die Wasserreste an der Aussenseite der Pistole anhand der Luftpistole entfernen.

Français:
Souffler l'eau du pistolet. En même temps, enlever les résidues d'eau de l'exterieur du pistolet avec le pistolet à air.

Svenska:
Blås vattnet ur pistolen, och blås samtidigt bort vattenrester från pistolens utsida med hjälp av blåspistolen.

Italiano:
Soffiare l’acqua fuori dalla pistola. Contemporaneamente rimuovere i residui d’acqua sull esterno della pistola con la pistola ad aria.

Espanol:
Elimine el agua de la pistola de pintar soplando. Al mismo tiempo, elimine los restos de agua del exterior de la pistola de pintar.

English:
Finally, blow through the paint channel of the spray-gun with the air-gun.

Deutsch:
Schließlich, den Farbkanal der Spritzpistole mit der Luftpistole freiblasen.

Français:
Finalement, souffler le canal de peinture du pistolet avec le pistolet à air.

Svenska:
Slutligen, blås igenom pistolens färgkanal med hjälp av blåspistolen.

Italiano:
Alla fine, soffiare il canale in cui passa la vernice con la pistola ad aria.

Espanol:
Finalmente, sople a través del conducto de pintura de la pistola de pintar con la pistola de aire.